TAV.№324 MOD.PIPER EXTRACTIBLE JET-TECH

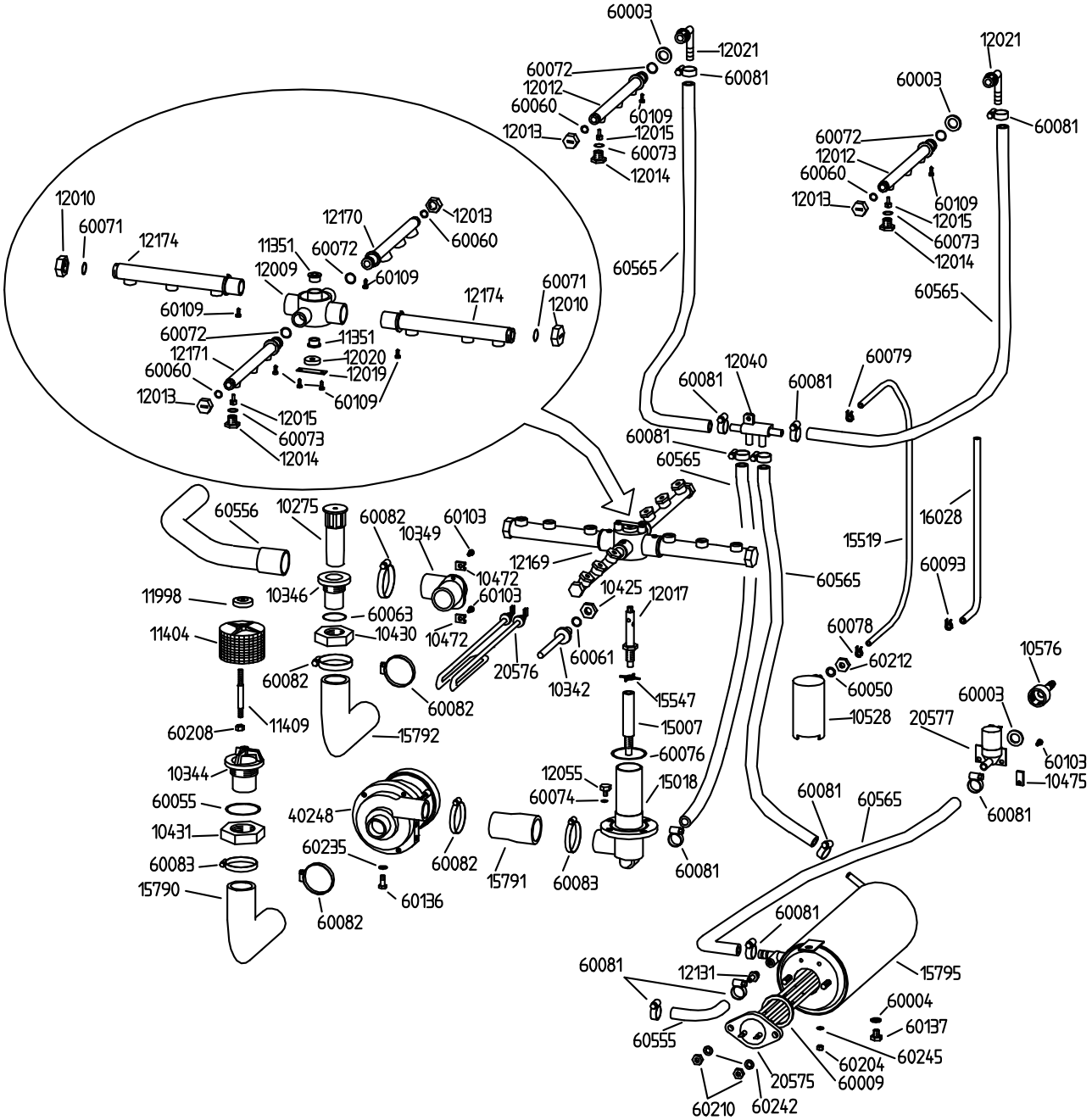
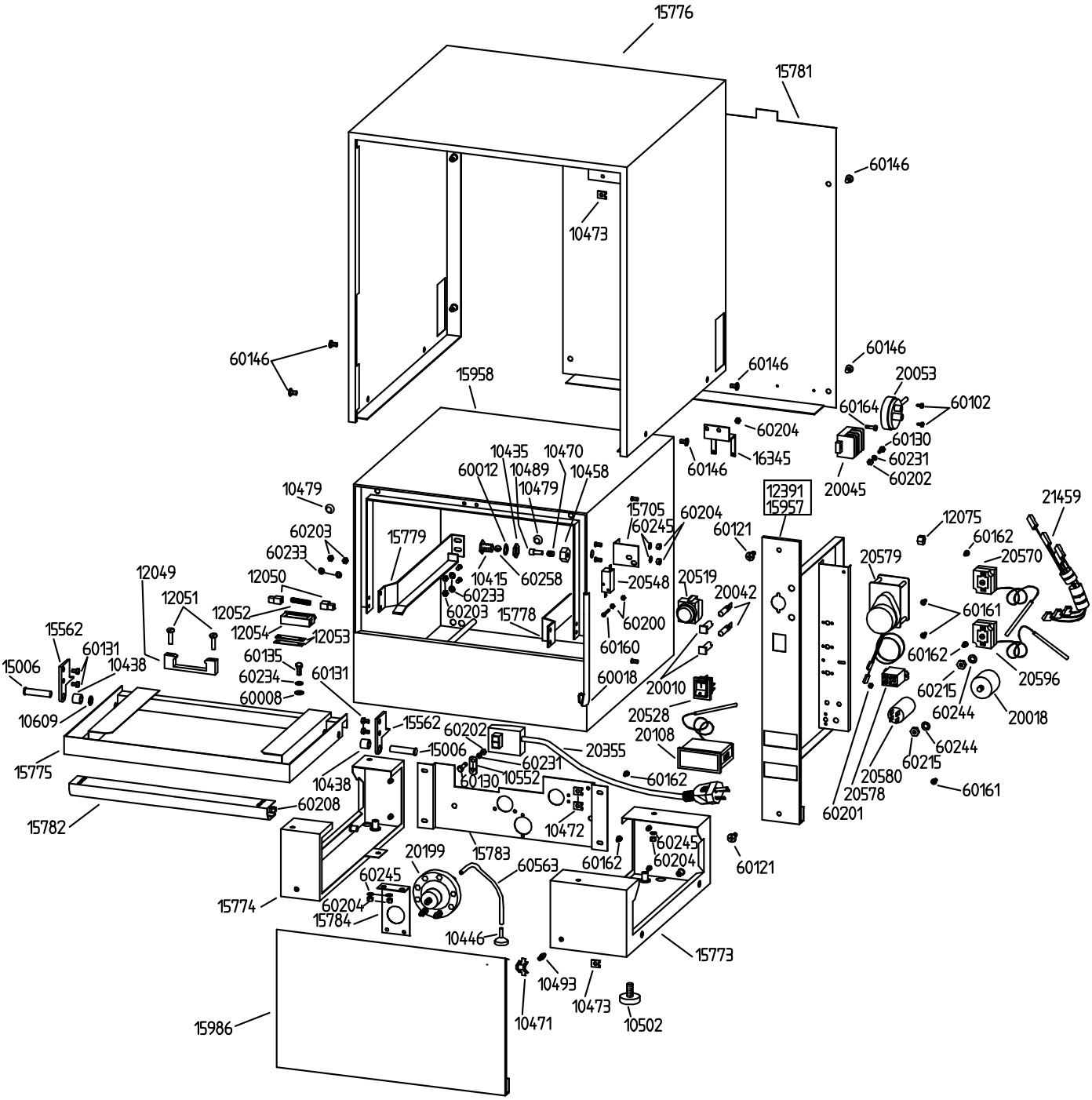
TAV.№323 MOD.PIPER EXTRACTIBLE JET-TECH