## F-16 EXPLODED VIEW

# JET-TECH F-16

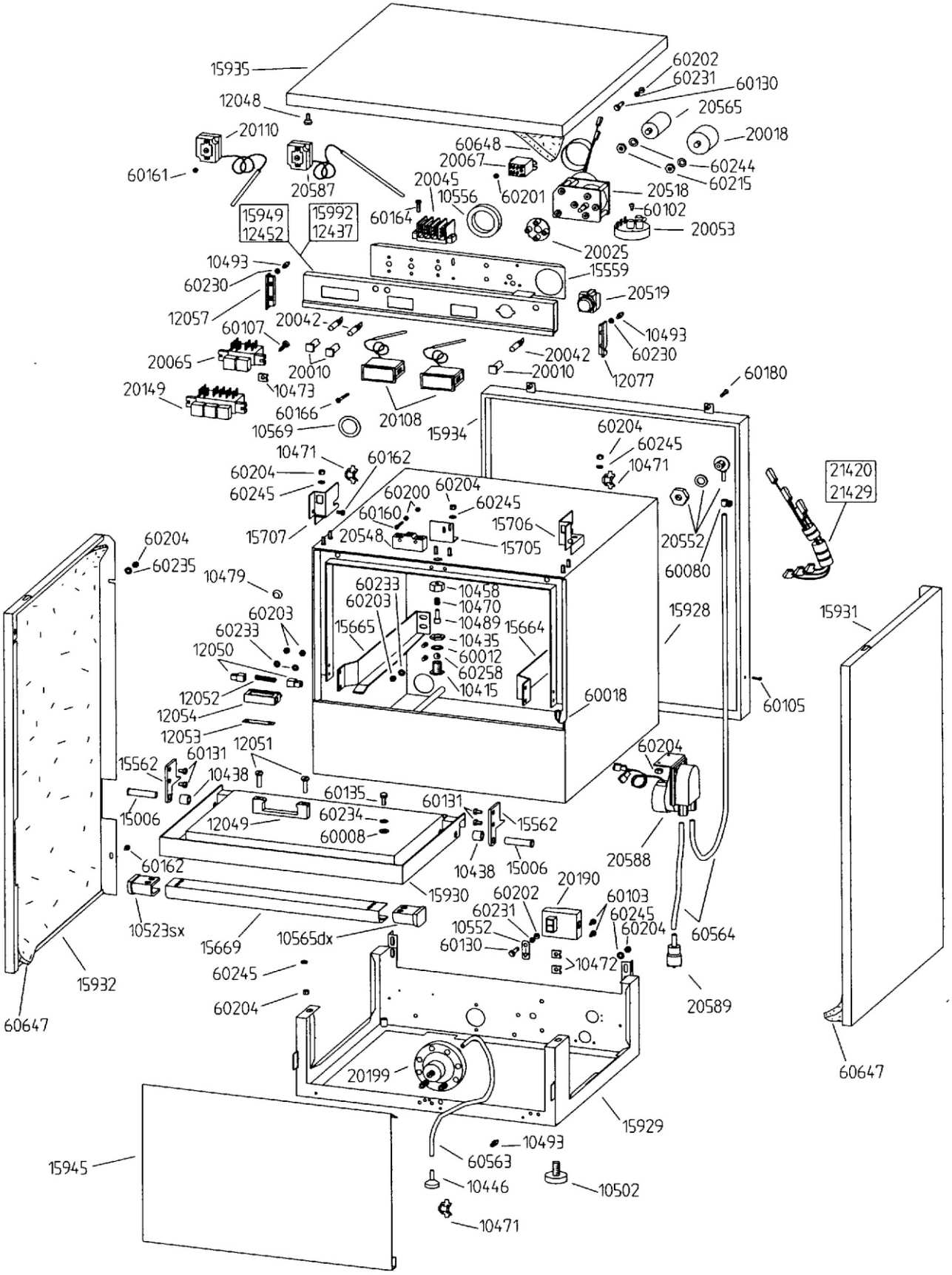

# JET-TECH F-16

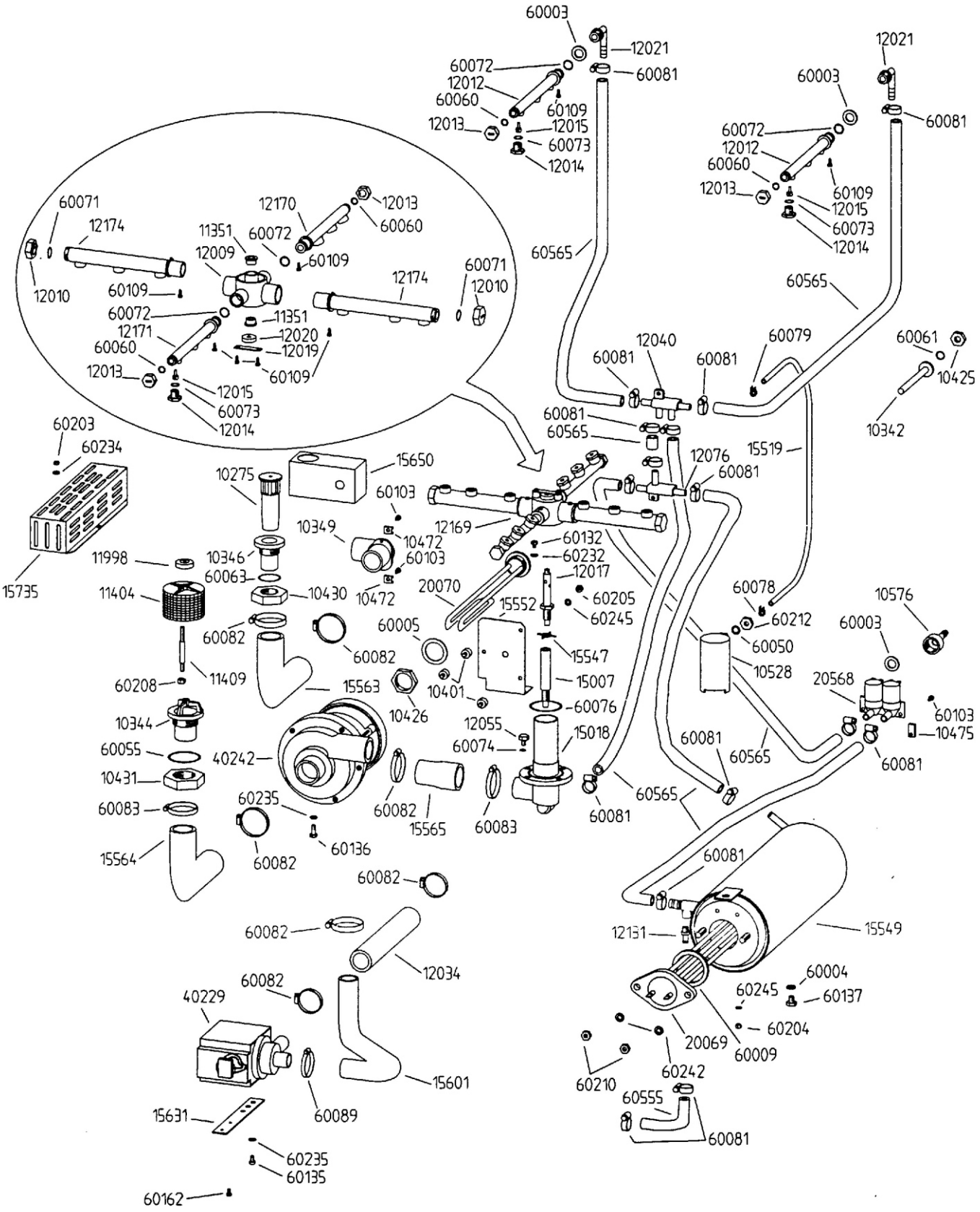
60003
12021
60081
60072
12012
60060
60109
12013
12015
60073
12014
60565
60071
12174
12170
12013
60060
11351
60072
12009
60109
12010
60109
60071
12010
12174
60072
11351
12171
12020
60060
12019
12013
60109
12015
60073
12014
12040
60079
60061
10425
10342
60203
60234
15650
10275
60103
12169
10349
10472
60103
60132
60232
12017
11998
10346
60063
15735
11404
10430
10472
20070
60205
60245
15552
60082
60005
60082
15547
60078
60212
60050
10576
60003
10528
20568
60103
10475
60208
11409
15563
10401
15007
10426
60076
10344
12055
60074
15018
60055
40242
10431
60083
60235
60082
15565
60083
60136
15564
60082
60081
60565
60081
60565
60081
60082
60082
12034
12131
15549
60004
60245
60137
60204
20069
60009
60242
60210
60555
60081
40229
60082
15601
15631
60089
60235
60135
60162