## 727 EXPLODED VIEW

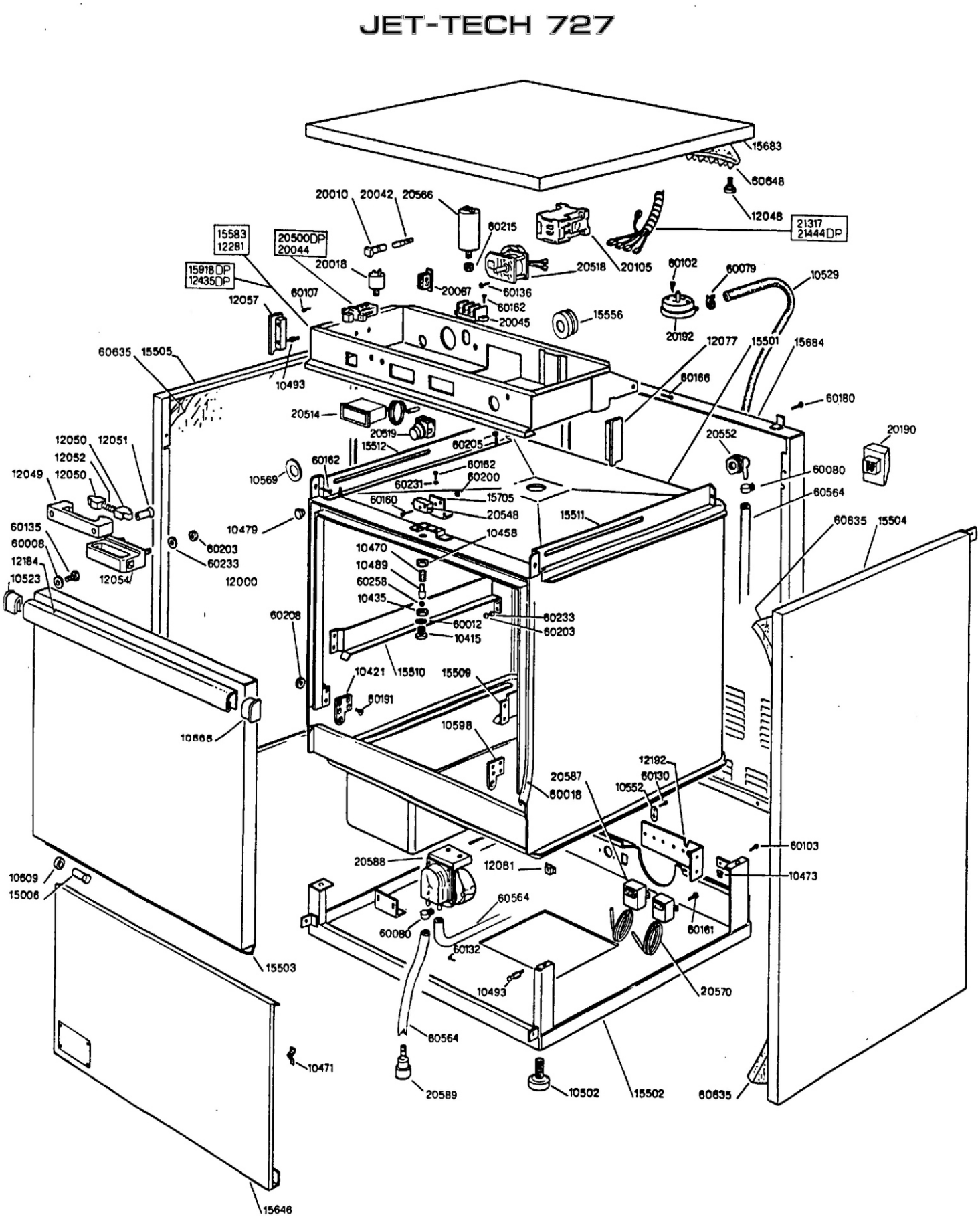

# JET-TECH 727

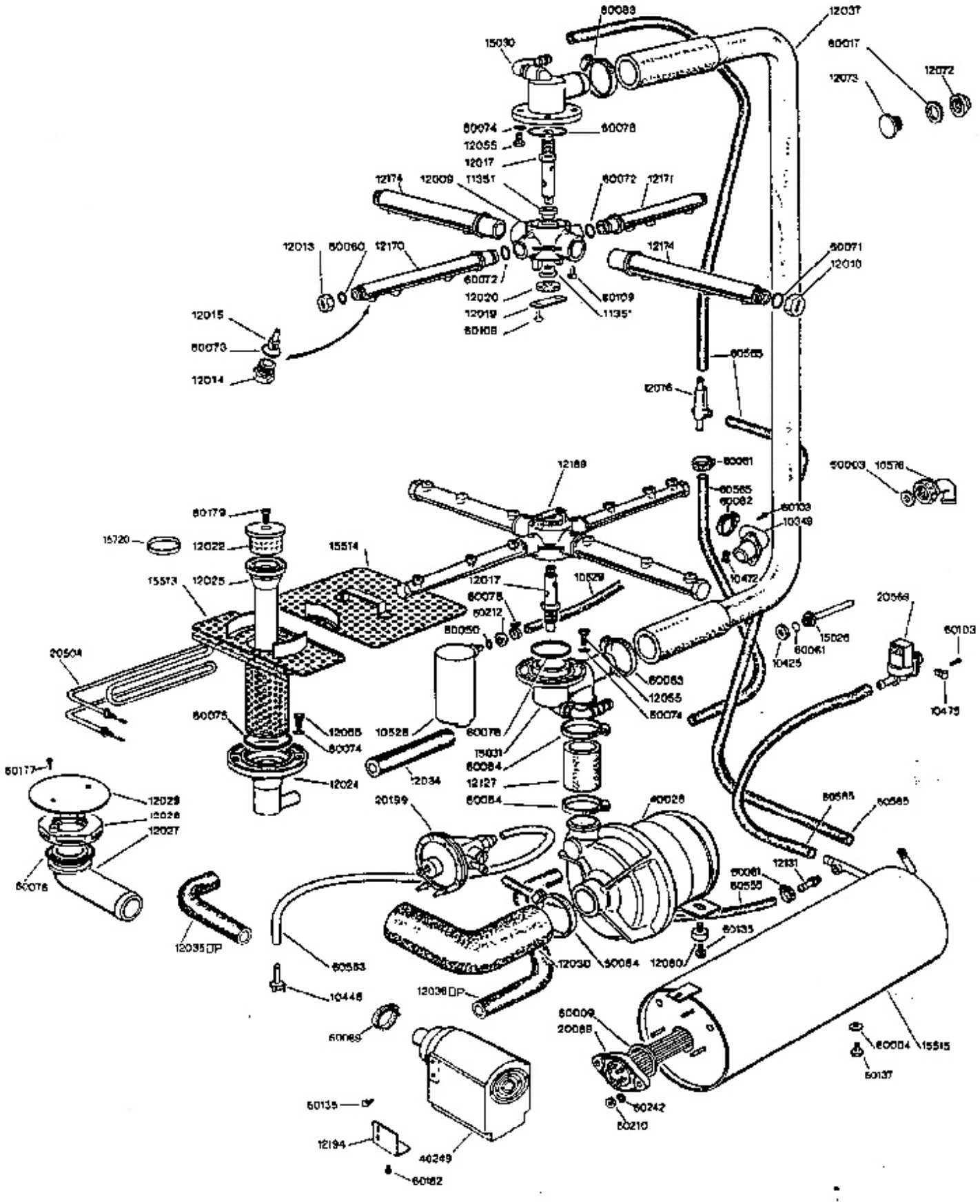
60083
12037
15030
60017
12072
12073
60074
60078
12055
12017
12174
12009
11351
60072
12171
12013
60060
12170
12174
60071
12010
60072
12020
12019
60108
60109
11351
12015
60073
12014
60065
12076
12189
60061
60003
10576
60065
60062
60103
10349
60179
15720
12022
15514
15573
12025
12017
10529
60075
60212
60050
10472
20569
15026
60061
10425
60103
20504
60063
12055
60074
10475
60075
12065
60074
10528
60078
15031
60064
12034
12024
12127
60064
60177
12029
12028
12027
60076
20199
60028
60565
60565
12131
60061
60550
60135
12035DP
60553
12030
60064
12060
10446
12036DP
60069
60009
20068
60004
15515
60137
60135
60242
60210
12194
40249
60062